rock exotica
GEAR FOR THE Z AXIS

SWIVELS
Instructions for Use

SS1 Shackle Swivel
S1L Rotator Triangular
S2, S2 L Rotator Round
S3 Orbitor
S11 nanoSwivel
S2S Stainless Steel Swivel

CE 0120 EN354

WARNING!
EXPERT USE
ONLY

Made in the **USA** using foreign and domestic materials

Register your product at:
www.rockexotica.com/register

- These activities are inherently dangerous and carry a significant risk of injury or death that cannot be eliminated.
- These instructions DO NOT tell you everything you need to know.
- Do not use unless you can and will understand and assume all risks and responsibilities for all damage/injury/death that may result from use of this equipment or the activities undertaken with it.
- Everyone using this equipment must be given and thoroughly understand the instructions and refer to them before each use.
- You must always have a backup-never trust a life to a single tool.
- You must have a rescue plan and the means to implement it. Inert suspension in a harness can quickly result in death!
- Do not use around electrical hazards, moving machinery or near sharp edges or abrasive surfaces.
- We are not responsible for any direct, indirect or accidental consequences or damage resulting from the use of our products.
- Stay up to date! Regularly go to our website and read the latest user instructions.

WARNING: This product can expose you to chemicals including nickel acetate, which is known to the State of California to cause cancer. For information go to WWW.P65Warnings.ca.gov

rockexotica.com
Rock Exotica LLC · POB 160470 · Freeport Center, E-16 · Clearfield, UT 84016 · USA · 801 728-0630

S1500 08/2018 I

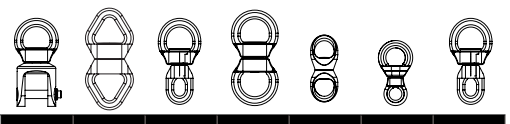

	SS1 (CE)	S1 L	S2	S2 L (CE)	S3 (CE)	S11 (CE)	S2S
Strength	36kN	36 kN	36 kN	36 kN	26 kN	23 kN	36 kN
WLL	5 kN	5 kN	5 kN	5 kN	5 kN	3 kN	5 kN
Height	3.75″ (95.3mm)	4.24" (108 mm)	3.7" (94 mm)	3.8" (96.5 mm)	3.2" (81 mm)	2.8" (71 mm)	3.7″ (94 mm)
Width	2.0″ (50.8mm)	2.0″ (50.8 mm)	1.98″ (50 mm)	1.98″ (50 mm)	1.5″ (38.1 mm)	1.44″ (37 mm)	2.0″ (51 mm)
Weight	6.4 oz. (181gm)	5.1 oz (144 gm)	3.9 oz (110 gm)	4.4 oz (124 gm)	3.5 oz (99 gm)	1.65 oz (47 gm)	8 oz (227 gm)

S1 are the original swivels with a triangular shape, still desired by many users.
S2 swivels are an updated design with rounded tops and bottoms for better nesting of multiple carabiners and are a little shorter and ligther than the **S1**.
S3 is a smaller, personal size swivel with a compact, rounded design.
S11 nanoSwivel is about as small as a swivel can be. It uses a miniature high capacity thrust bearing. There is a rubber O-ring in the small end that fits a 12mm carabiner & helps it stay positioned. But if it is positioned wrong, it will tend to stay in the wrong position, so always make sure it (or any swivel) is situated correctly!
S2S is a stainless steel swivel, meant to provide increased durability and longevity.
Any bending force will greatly reduce the strength of a swivel!

	Strength (En) - Resistencia (Es) - Résistance (Fr) - Belastbarkeit (De) - Kracht (Du) - Wytrzymałość (Pl) - Styrke (No) - Szilárdság (Hu)
WLL	Working Load Limit (En) - Límite de carga de trabajo (Es) - Charge maximale d'utilisation (Fr) - Max. zulässige Belastung (De) - Limiet werklast (Du) - Dopuszczalne obciążenie robocze (Pl) - Arbeidslastgrense (No) - Munkaterhelés határértéke (Hu)
	Weight (En) - Peso (Es) - Poids (Fr) - Gewicht (De) - Gewicht (Du) - Waga (Pl) - Vekt (No) - Súly (Hu)
	Width (En) - Ancho (Es) - Largeur (Fr) - Breite (De) - Breedte (Du) - Szerokość (Pl) - Bredde (No) - Szélesség (Hu)
	Length (En) - Longitud (Es) - Longueur (Fr) - Länge (De) - Lengte (Du) - Długość (Pl) - Lengde (No) - Hossz (Hu) Height (En) - Altura (Es) - Hauteur (Fr) - Höhe (De) - Hoogte (Du) - Wysokość (Pl) - Høyde (No) - Magasság (Hu)
Ø < ... ″ (... mm)	Max Rope (En) - Cuerda máx.(Es) - Corde max. (Fr) - Max. Seil (De) - Maximaal touw (Du) - Maksymalna średnica liny (Pl) - Maks. Reip (No) - Max. kötél (Hu)

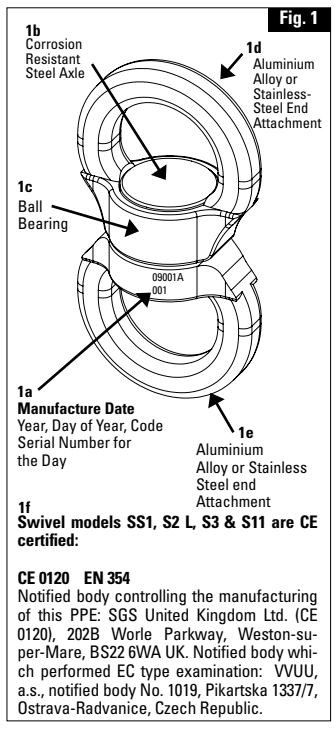

Swivel models SS1, S2 L, S3 & S11 are CE certified:

CE 0120 EN 354
Notified body controlling the manufacturing of this PPE: SGS United Kingdom Ltd. (CE 0120), 202B Worle Parkway, Weston-super-Mare, BS22 6WA UK. Notified body which performed EC type examination: VVUU, a.s., notified body No. 1019, Pikartska 1337/7, Ostrava-Radvanice, Czech Republic.

If your Rock Exotica product has a defect due to workmanship or materials please contact us for warranty service.This warranty does not cover damages caused by improper care, improper use, alterations and modifications, accidental damage or the natural breakdown of material over extended use and time.

Retire from Service & Destroy if it:
1. Is significantly loaded.
2. Does not pass inspection or there is any doubt about its safety.
3. Is misused, altered, damaged, exposed to harmful chemicals, etc.
4. Does not rotate smoothly.

Consult the manufacturer if you have any doubts or concerns.

Maintenance & Storage Clean if necessary with fresh water, then allow to dry completely. Store in a dry place away from extremes of heat and cold and avoid chemical exposure.

Principal Material Aluminum alloy, anodized. Corrosion resistant steel axle. Steel ball bearing.

Repairs or Modifications to Equipment Are only allowed by the manufacturer or those authorized in writing by the manufacturer.

Detailed Inspection In addition to inspection before, during and after each use, a detailed inspection by a competent inspector must be done at least every 12 months or more frequently depending on amount and type of use.

Stay Up To Date! Regularly go to our website and read the latest user instructions. Copyright 2010 Rock Exotica Equipment LC

(EN) ENGLISH

INTRODUCTION

Thank you for purchasing this Rock Exotica product. We make a variety of swivels that excel in a wide variety of uses.

Construction: The top and bottom are CNC 4-axes machined from high strength aluminum alloy. The axle is stainless steel, turned from a solid bar. Swivels are equipped with sealed ball bearings.

History: Rock Exotica designed the first compact & light-weight ball bearing swivel in the late 80's. It was originally intended for somewhat modest uses such as preventing a haul line from twisting. From the initial modest sales, the number of ways to use them quickly multiplied & they became a necessity in a huge number of systems & situations. We've made far more high quality swivels in more versions than anyone else on the planet.

SS1-Shackle Swivel Special Consideration

When installing the shoulder screw make sure it is in all the way. The head should be flush with the shackle body. The shoulder portion must pass through the hole on the opposite side form the head. If the screw is not all the way in, then the shoulder will just butt up against the hole, but will not go into the unit and will not reach full strength- this is very dangerous.

When using the nylon lock nut, always inspect it to be sure the locking element is in place. Once the locking element begins to contact the thread and you can no longer turn it with your fingers, you should use a hex wrench to screw it three to four turns. If you can not turn it don't use the shackle swivel. Only use a new nylon locking nut with each use because of its locking ability is reduced after the first use. Inspect Shackle Swivel before and after each use to ensure it is not damaged.

For permanent installation use an epoxy with the lock nut. You may also fill the hex socket of the screw to reduce anyone's ability to use a wrench. A thread locking agent is not recommended for nylon lock nuts.

USE

Intended Use Only the loading shown as "OK" is allowed. Always verify proper positioning of your system and components. Swivels must be free to align with the load, any restraint is dangerous. Make sure you use redundant systems. Slack must be kept out of the system. If the swivel is not observable or is not under constant tension, use closed rings (screw links, etc.) or loops (webbing, etc.) that cannot be broken. This product is intended for use by medically fit, specifically trained and experienced users.

Anchors Must meet the EN 795 standard. Strength must meet the needs of the particular situation (at least 10kN) and the user must always stay below the anchor. Clearance under the user must always be enough to prevent hitting anything in case of a fall (the length of this equipment can influence the height of a fall).

Leverage Hazard This device or other equipment can lever against a connector (such as a carabiner) and break it, opening the connector and allowing the pulley to fall out. The Swivel must always be under tension in your system to avoid shifting into an incorrect position.

Inspect Before & After Use Check all parts for cracks, deformation, corrosion, wear, etc. Verify that the swivel rotates normally & the axle screw has not loosened.

Inspection During Use Regularly inspect and monitor your system, confirming proper connections, equipment position, fully locked connectors, etc.

Thorough and specific training is absolutely essential before use.
Being at height is dangerous and it is up to you to reduce the risks as much as possible - but the risks can never be eliminated. There are many ways to misuse this equipment, too many to list or imagine. You must personally understand and assume all risks and responsibilities of using this equipment. If you cannot or do not want to do this, do not use this equipment.

Environmental Factors Moisture, ice, salt, sand, snow, chemicals and other factors can prevent proper operation or can greatly accelerate wear.

Compatibility Verify compatibility with other components of your system. Incompatible connections can cause detachment, breakage, etc. If a swivel is used with cable it must be anti-rotation cable!

Lifetime Unlimited for metal products, but will often be much less depending on conditions and frequency of use; it could even be a single use in some cases.

Rock Exotica 3-year guarantee.

(ES) ESPAÑOL

INTRODUCCIÓN

Gracias por adquirir este producto de Rock Exotica. Hacemos una variedad de pivotes que se destacan en una amplia variedad de usos.

Construcción: La parte superior e inferior son CNC 4 ejes moldeados con aleación de aluminio de alta resistencia. El eje es de acero inoxidable, convertido a partir de una barra sólida. Los pivotes están equipados con cojinetes de bolas sellados.

Historia: Rock Exotica diseñó el primer rodamiento giratorio compacto y bola de peso ligero a finales de los 80. Fue pensado originalmente para usos poco modestas, como la prevención de una línea de recorrido se tuerza. De las ventas modestas iniciales, el número de maneras de usarlos rápidamente se multiplicó y se convirtió en un necesita en un gran número de sistemas y situaciones. Hemos hecho mucho más de alta calidad gira en más versiones que cualquier otra persona en el planeta.

¡ADVERTENCIA! ¡Solo para uso experto!

- Estas actividades son intrínsecamente peligrosas e implican un riesgo significativo de lesiones o de muerte que no puede eliminarse.
- Estas instrucciones NO le enseñan todo lo que necesita saber.
- No lo utilice a no ser que pueda, entienda y asuma todos los riesgos y las responsabilidades por todos los daños, lesiones o muerte que puedan resultar del uso de este equipo o de las actividades emprendidas con él.
- Todos los usuarios de este equipo deben recibir instrucciones, comprenderlas por completo y consultarlas antes de cada uso.
- Siempre debe contar con un respaldo: nunca confíe la vida de alguien en una sola herramienta.
- Debe contar con un plan de rescate y con métodos para implementarlo. La suspensión inerte en un arnés puede resultar rápidamente en la muerte.
- No utilice cerca de peligros eléctricos, maquinaria en movimiento o cerca de bordes afilados o superficies abrasivas.
- No somos responsables de posibles consecuencias directas, indirectas o accidentales, o daños resultantes del uso de nuestros productos.
- Esté al día. Visite nuestro sitio web con regularidad y lea las últimas instrucciones de usuario.

Copyright 2010 Roca Exotica Equipment LC

Fig. 1

1a Fecha de fabricación: Año, día del año, código N.º de serie del día
1b Eje de acero resistente a la corrosión
1c Cojinete de bolas
1d Acoplamiento del extremo de aleación de aluminio
1e Acoplamiento del extremo de aleación de aluminio
1f Los modelos de pivote SS1, S2 L, S3 y S11 cuentan con certificación CE: CE 0120 EN 354 Organismo notificado que controló la fabricación de este EPP: SGS United Kingdom Ltd. (CE 0120), 202B Worle Parkway, Weston-super-Mare, BS22 6WA, Reino Unido. Organismo notificado que ejecutó el examen de tipo CE: VVUU, a.s., n.º de organismo notificado 1019, Pikartska 1337/7, Ostrava-Radvanice, República Checa.

S1 son los pivotes originales con una forma triangular, siendo deseados por muchos usuarios.
S2 pivotes son un diseño actualizado con cimas redondeadas y fondos para mejor anidación de múltiples mosquetones y son un poco más cortos y livianos que el S1.
S3 es un pivote tamaño personal más pequeño con un diseño compacto y redondeado.
S11 Un nanoSwivel es casi tan pequeño como un pivote puede ser. Se utiliza uno miniatura de alta capacidad de cojinete de empuje. Hay un anillo tórico de goma en el extremo más pequeño que se ajusta un mosquetón de 12mm y le ayuda a mantenerse posicionado. Pero si se coloca mal, tenderá a permanecer en la posición incorrecta, por lo que siempre asegúrese de que este (o cualquier pivote) se encuentre ¡correctamente!
¡Cualquier fuerza de flexión reducirá en gran medida la fuerza de un pivote!

Cuidado espacial con el Eslabón Giratorio SS1

Al instalar el tornillo de pivote asegúrese de ajustarlo hasta el final. La cabeza debe estar al ras con el cuerpo del eslabón. La porción del pivote debe pasar a través del agujero del lado opuesto de la cabeza. Si el tornillo no está ajustado hasta el final, entonces el pivote simplemente se topará con el agujero, pero no ingresará dentro de la unidad y no alcanzará su máxima fuerza, lo que es muy peligroso.

Al utilizar la tuerca de seguridad de nylon, siempre debe revisarla para asegurase que el elemento de bloqueo esté colocado. Una vez que el elemento de bloqueo comience a ponerse en contacto con la rosca, ya no podrá girarlo con los dedos, tiene que usar una llave hexagonal para atornillarlo entre tres y cuatro vueltas. Si no puede atornillarlo no use el eslabón giratorio. Utilice únicamente una tuerca de seguridad de nylon nueva con cada uso, porque su capacidad de bloqueo se reduce luego del primer uso. Inspeccione el eslabón giratorio antes y después de cada uso para asegurarse que no esté dañado.

Para una instalación permanente, use resina epoxi con la tuerca de seguridad. También puede llenar la cabeza hueca hexagonal del tornillo para reducir la capacidad de cualquiera para usar una llave. No se recomienda que se use un fijador de rosca en las tuercas de seguridad de nylon.

USO

Uso previsto Solo la carga indicada como «OK» es válida. Verifique siempre la posición correcta de su sistema y de los componentes. Los pivotes deben estar libres para alinearse con la carga: toda restricción es peligrosa. Asegúrese de que emplea sistemas de redundancia. Debe eliminarse del sistema la falta de tirantez. Si el pivote no puede observarse o no está bajo tensión constante, utilice anillos cerrados (maillones, etc.) o nudos (cinchas, etc.) que no puedan romperse. Este producto está pensado para usuarios experimentados, con formación específica y en forma.

Peligro de apalancamiento Este dispositivo u otro equipo pueden hacer palanca contra un conector (tal como un mosquetón) y romperlo, abriendo el conector y permitiendo que la polea se caiga. El Pivote siempre debe estar bajo tensión en el sistema para evitar el desplazamiento a una posición incorrecta.

Anclajes Debe cumplir con el estándar EN 795. La resistencia debe cumplir las necesidades de la situación específica (al menos 10 kN) y el usuario debe permanecer siempre por debajo del anclaje. El usuario debe contar con suficiente espacio libre por debajo para evitar golpearse con algo en caso de caída (la longitud del equipo puede afectar la altura de una caída).

Inspección antes y después de cada uso Compruebe en todas las piezas la existencia de grietas, deformación, corrosión, desgaste, etc. Verifique que el pivote gire con normalidad y que el tornillo del eje no se ha soltado.

Inspección durante el uso Inspeccione con regularidad y monitorice el sistema, confirme las conexiones correctas, la posición del equipo, los conectores fijados del todo, etc. Una formación completa y específica es totalmente necesaria antes de su uso. Estar en altura es peligroso y a usted le corresponde reducir los riesgos todo lo posible. Sin embargo, nunca se puede eliminar los riesgos del todo. Hay muchas formas de utilizar incorrectamente este equipo, demasiadas para enumerar o imaginar. Debe comprender y asumir personalmente todos los riesgos y responsabilidades de utilizar este equipo. Si no puede o no quiere hacer esto, no utilice este equipo.

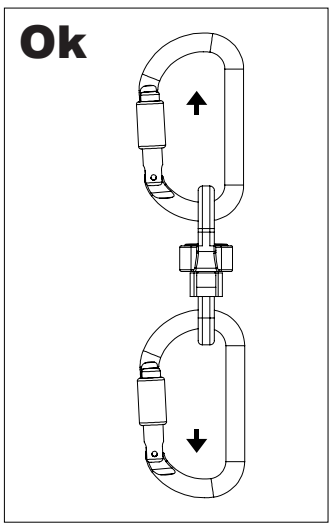

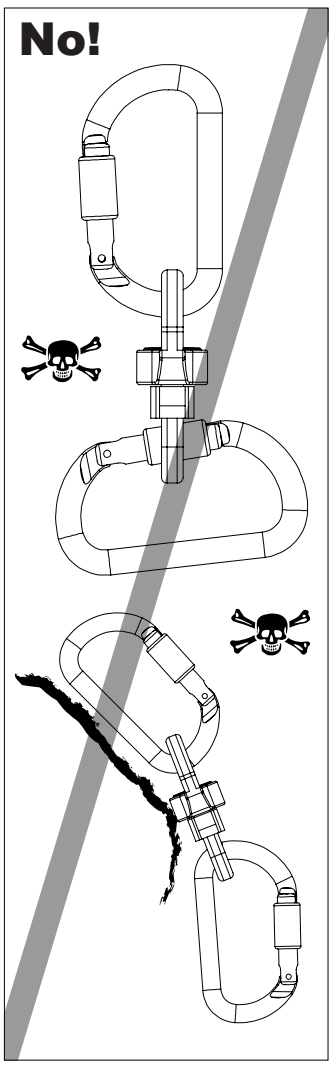

Factores medioambientales La humedad, el hielo, la sal, la arena, la nieve, los productos químicos y otros factores pueden impedir una operación correcta o pueden acelerar enormemente el desgaste.

Compatibilidad Verifique la compatibilidad con otros componentes de su sistema. Las conexiones incompatibles pueden provocar desenganches, roturas, etc. Si se utiliza un pivote con cable, debe ser un cable antirrotación.

Vida útil Ilimitada en los productos de metal, pero a menudo será menor, según las condiciones y la frecuencia de uso. Podría ser incluso de un solo uso en ciertos casos.

Apártelo del servicio y destrúyalo si:
1. Está significativamente cargado.
2. No pasa una inspección o hay dudas sobre su seguridad.
3. Se utiliza incorrectamente, se altera, se daña, se expone a productos químicos dañinos, etc.
4. No gira con suavidad.

Consulte al fabricante si tiene dudas o preocupaciones.

Mantenimiento y almacenamiento Límpielo si fuera necesario con agua dulce y, a continuación, deje que se seque por completo. Guárdelo en un lugar seco y alejado del calor y el frío extremo y evite la exposición a productos químicos.

Material principal Aleación de aluminio anodizado. Eje de acero resistente a la corrosión. Cojinete de bolas de acero.

Reparación o modificaciones al equipo Solo permitidas al fabricante o a los autorizados por escrito por el fabricante.

Inspección detallada Además de la inspección antes, durante y después de cada uso, debe ejecutarse una inspección detallada por parte de un inspector competente al menos cada 12 meses, o más a menudo, según la frecuencia y el tipo de uso.

(FR) FRANÇAIS

INTRODUCTION

Merci pour l'achat de ce produit Rock Exotica. Nous fabriquons une large gamme d'émerillons qui excellent dans une large gamme d'utilisations.

Construction : Les parties haute et basses sont usinées à partir d'aluminium haute résistance par des machines à commandes numériques 4 axes. L'axe est en acier inoxydable, usiné à partir d'une seule barre. Les émerillons sont munis de roulements à billes étanches.

Historique : Rock Exotica a conçu le premier émerillon compact et extra-léger à la fin des années 80. Ils étaient initialement prévus pour de modestes usages comme la prévention de la rotation des cordes de levage. Avec seulement quelques pièces vendues au début, le nombre des applications a rapidement augmenté et ils sont devenus une nécessité dans une importante quantité de dispositifs et applications. Nous avons conçu et fabriqué plus d'émerillons de versions différentes que quiconque sur la planète.

ATTENTION! Pour utilisateurs confirmés uniquement!

- Ces activités sont par nature dangereuses et présentent un risque important de blessure ou de décès qu'il est impossible d'éliminer.
- Ces instructions NE disent PAS tout ce qu'il y a à savoir.
- N'utilisez pas cet équipement si vous ne pouvez pas ou ne souhaitez pas comprendre et assumer tous les risques et responsabilités pour tous les dommages/blessures/décès qui peuvent résulter de son utilisation ou des activités entreprises avec celui-ci.
- Toute personne utilisant cet équipement doit avoir lu et parfaitement compris ces instructions et doit s'y référer avant chaque utilisation.
- Vous devez toujours avoir un dispositif de secours - ne confiez jamais une vie à un seul outil.
- Vous devez disposer d'un plan de secours et de moyens de le mettre en œuvre. La suspension inerte à un harnais peut rapidement entraîner la mort!
- N'utilisez pas cet équipement près de sources électriques, de machines en mouvement ou à proximité de bords coupants ou de surfaces abrasives.
- Nous ne sommes pas responsables des conséquences ou dommages directs, indirects ou accidentels résultant de l'utilisation de nos produits.
- Restez informé! Visitez régulièrement notre site Web et prenez connaissance des dernières instructions d'utilisation.

Fig. 1

1a Informations de fabrication: Année, jour de l'année, code N° de série du jour
1b Axe en acier anti-corrosion
1c Roulement à billes
1d Attache d'extrémité en alliage d'aluminium
1e Attache d'extrémité en alliage d'aluminium
1f Les modèles d'émerillon SS1, S2L, S3 et S11 sont certifiés CE. CE 0120 EN 354 Organisme certifié contrôlant la fabrication de cet EPI: SGS United Kingdom Ltd. (CE 0120), 202B Worle Parkway, Weston-super-Mare, BS22 6WA, Royaume-Uni. Organisme certifié qui a réalisé l'examen de type EC: VVUU, a.s., organisme certifié N° 1019, Pikartska 1337/7, Ostrava-Radvanice, République Tchèque.

Émerillon manille SS1 Attention particulière

Au moment d'installer la vis à épaulement, assurez-vous sure qu'elle est entièrement serrée. La tête doit être affleurée avec le corps de manille. La portion de l'épaulement doit passer à travers le trou au côté opposé de la tête. Si la vis n'est pas entièrement serrée, l'épaulement butera alors contre le trou, mais n'entrera pas dans le dispositif et n'atteindra pas sa pleine puissance – ce qui est en soi extrêmement dangereux.

Au moment d'utiliser l'écrou de blocage en nylon, inspectez-le systématiquement afin de vérifier que l'élément de blocage est bien en place. Une fois que l'élément de blocage commence à entrer en contact avec le fil, et que vous ne pouvez plus le faire tourner avec vos doigts, utilisez une clé hexagonale pour le visser en effectuant trois à quatre tours. Si vous ne pouvez pas le tourner, n'utilisez pas l'émerillon manille. Utilisez uniquement un nouvel écrou de blocage en nylon pour chaque utilisation, car sa capacité de blocage est réduite après la première utilisation. Inspectez l'émerillon manille avant et après chaque utilisation pour vous assurer qu'il n'est pas endommagé.

Pour une installation permanente, utilisez un époxy avec l'écrou de blocage. Vous pouvez aussi remplir le creux hexagonal de la vis afin de réduire la capacité de quiconque à utiliser une clé à molette. Un agent de blocage du fil n'est pas recommandé pour des écrous de blocage en nylon.

UTILISATION

Utilisation prévue Seule la charge illustrée dans la case «OK» est autorisée. Vérifiez toujours le positionnement correct de votre système et des composants. Les émerillons doivent être libres de s'aligner avec la charge. Toute contrainte est dangereuse. Assurez vous d'avoir un système redondant. Il ne doit pas y avoir de mou dans le système. Si l'émerillon n'est pas observable ou n'est pas en tension constante, utilisez des anneaux fermés (maillons rapides, etc.) ou des longes (sangles, etc.) qui ne risquent pas de se rompre. Ce produit est conçu pour être utilisé par des utilisateurs médicalement aptes, spécialement formés et expérimentés.

Ancrage Doit être conforme à la norme EN 795. La résistance doit correspondre aux besoins de la situation (au minimum 10 kN) et l'utilisateur doit toujours être sous l'ancrage. La hauteur libre sous l'utilisateur doit toujours être suffisante pour qu'en cas de chute, il ne heurte rien (la longueur de cet équipement peut influencer la hauteur de chute).

Danger de levier Une poulie ou un autre équipement peut venir se mettre en porte-à-faux contre un équipement (comme un mousqueton), le casser et l'ouvrir, entraînant le dégagement de la poulie. Surveillez ce point en permanence ! Ce dispositif doit toujours être sous tension dans votre système afin d'empêcher le déplacement dans une position incorrecte.

Inspectez-le avant et après chaque utilisation. Vérifiez l'absence de craquelure, déformation, corrosion, usure, etc. sur toutes les pièces. Vérifiez que l'émerillon tourne librement et que la vis d'axe n'est pas desserrée.

Inspection en cours d'utilisation Inspectez et surveillez régulièrement votre système, notamment : connections correctes, position, fermeture complète des mousquetons, etc. Une formation spécifique et approfondie est absolument nécessaire avant utilisation. Le travail en hauteur présente des dangers et il vous appartient de réduire les risques autant que possible. Cependant, les risques ne peuvent jamais être complètement éliminés. Il existe une multitude de façons d'utiliser cet équipement de manière incorrecte, beaucoup trop nombreuses pour les citer ou les imaginer.
Vous devez personnellement comprendre et assumer tous les risques et responsabilités liés à l'utilisation de cet équipement. Si vous n'êtes pas en mesure d'assumer les risques ou si vous ne le souhaitez pas, n'utilisez pas cet équipement.

Facteurs environnementaux L'humidité, la glace, le sel, le sable, la neige, les produits chimiques et d'autres facteurs peuvent empêcher le bon fonctionnement ou accélérer fortement l'usure.

Compatibilité Vérifiez la compatibilité avec les autres composants de votre système. Des connections incorrectes peuvent provoquer un détachement, une rupture, etc. Si un émerillon est utilisé avec un câble, il doit s'agir d'un cable anti-rotation !

Durée de vie Illimitée pour les produits métalliques, mais sera souvent sensiblement réduite en fonction des conditions et de la fréquence d'utilisation. Un événement exceptionnel peut vous amener à mettre au rebut un produit même après une seule utilisation.

Cessez de l'utiliser et détruisez-le:
1. S'il a fait l'objet d'une surcharge.
2. S'il ne passe pas l'inspection avec succès ou si vous avez des doutes quant à sa sécurité.
3. S'il est mal utilisé, altéré, endommagé, exposé à des produits chimiques dangereux, etc.
4. S'il ne tourne pas librement.

Consultez le fabricant si vous avez des doutes ou des questions.

Maintenance et stockage Nettoyez à l'eau douce si nécessaire, puis laissez sécher complètement. Stockez dans un endroit sec loin de la chaleur et du froid extrêmes et évitez l'exposition aux produits chimiques.

Matériau principal Alliage d'aluminium anodisé. Axe en acier anti-corrosion Roulement à billes en acier.

Réparations ou modifications de l'équipement Uniquement permises si elles sont réalisées par le fabricant ou autorisées par écrit par le fabricant.

Inspection détaillée En plus de l'inspection avant, pendant et après chaque utilisation, une inspection détaillée réalisée par un inspecteur compétent doit avoir lieu au moins une fois par an ou plus selon la fréquence et le type d'utilisation. Faites une copie de cette notice et utilisez-en une comme référence permanente et conservez l'autre avec l'équipement Il est préférable de délivrer un équipement neuf à chaque utilisateur afin qu'il puisse en connaître tout l'historique.

Restez à jour Consultez régulièrement notre site internet et lisez les derniers manuels d'instruction. Copyright 2010 Rock Exotica equipment LLC

(DE) DEUTSCH

WARNUNG! Nur für geschulte Anwender!

Attention!

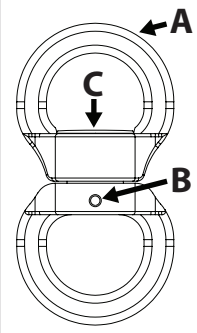

EN: (A) Verify swivels rotate freely. Swivel-type devices must NEVER be used with steel cable or wire rope unless the wire rope manufacturer verifies such use is approved and that the cable/rope will not unwind when used with a swivel. (B) Verify spring pin is in place and has not been removed. (C) Ensure swivel axle has not loosened by checking axle head with your fingers and making sure swivel top does not move up or down.

ES: (A) Compruebe que los eslabones giratorios giren libremente. Los dispositivos de tipo eslabón giratorio NUNCA deben usarse con cable de acero o metálico, a menos que el fabricante del cable metálico confirme que tal uso esté aprobado y que el cable o cuerda no se desbobine cuando se utilice con un eslabón giratorio. (B) Compruebe que el perno de resorte esté en su lugar y no se haya retirado. (C) Asegúrese que el eje del eslabón giratorio no se haya aflojado, comprobando la cabeza del eje con los dedos y asegurándose deque la parte superior del eslabón giratorio no se mueva hacia arriba o hacia abajo.

FR: (A) Vérifiez que les émerillons tournent librement. Il ne faut JAMAIS utiliser les systèmes de type émerillon avec un câble métallique ou en acier à moins que le fabricant du câble métallique vérifie et approuve une telle utilisation, et confirme que le câble ne se déroulera pas lorsqu'il est utilisé avec un émerillon. (B) Vérifiez que le boulon d'arrêt est en place et qu'il n'a pas été retiré.(C) Assurez-vous que l'axe pivotant n'est pas desserré en vérifiant la tête de l'axe avec vos doigts, et assurez-vous que la partie supérieure de l'émerillon n'effectue pas un mouvement vers le haut ou le bas.

DE: (A) Prüfen, dass Drehringe frei rotieren. Drehbare Geräte dürfen NIEMALS mit Stahlkabeln oder Drahtseilen verwendet werden, es sei denn, der Drahtseilhersteller weist nach, dass ein solcher Gebrauch zugelassen ist und sich das Kabel/Seil bei Verwendung mit einem Drehring nicht abwickelt. (B) Prüfen, dass der Federstift an seinem Platz angebracht ist und nicht entfernt wurde. (C) Sicherstellen, dass sich die Pendelachse nicht gelöst hat, durch Prüfen des Achsenkopfes mit den Fingern und Sicherstellen, dass sich der drehbare Kopf nicht auf und ab bewegt.

DU: (A) Zorg ervoor dat wartels vrij draaien. Roterende hulpmiddelen moeten NOOIT gebruikt worden voor staalkabel of staaldraad tenzij de staaldraad fabrikant verzekert dat dit gebruik heeft goedgekeurd en dat de kabel/draad niet ontrafelt bij gebruik met een wartel. (B) zorg ervoor dat de spring-pin op zijn plaats zit en niet verwijderd is. (C) Zorg ervoor dat de as van de wartel niet losgekomen is door de kop van de as te checken met uw vingers en controleer dat de top van de wartel niet naar boven of beneden beweegt.

PL: (A) Sprawdzić, czy krętliki obracają się bez utrudnień. Urządzenia z krętlikami NIGDY nie mogą być wykorzystywane z kablami stalowymi lub linami drucianymi, chyba że producent linii drucianej zatwierdzi takie wykorzystanie oraz gdy kabel/lina nie rozwija się przy zastosowaniu krętlika. (B) Sprawdzić czy kołek sprężynujący jest na miejscu i czy nie został wyjęty. (C) Sprawdzić palcami czy oś krętlika nie jest poluzowana oraz czy wierzch krętlika nie przesuwa się w górę lub w dół.

NO: (A) Kontroller at svivel roterer fritt. Enheter av type svivel må ALDRI brukes med stålkabel eller ståltau med mindre ståltauprodusenten bekrefter at slik bruk er godkjent og at tauet/vaieren ikke vil spole av i bruk med svivel. (B) Kontroller at fjærbolter er på plass og ikke har blitt fjernet. (C) Sikre at svivel-aksling ikke har løsnet ved å sjekke akselhode med fingrene, og at sviveltopp ikke beveger seg opp eller ned.

HU: (A) Ellenőrizze, hogy szabadon elfordulnak-e a görgők. Forgó eszközöket SOHA nem szabad használni acélból készült sodronnyal vagy kötéllel, kivéve, ha a kötél gyártója igazolja, hogy az ilyen felhasználás engedélyezett, és hogy a kábelek/kötelek nem tekeredhetnek le a forgás közben. (B) Ellenőrizze, hogy a kötélszegecs a helyén van-e és nem lett-e eltávolítva. (C) Gondoskodjon arról, hogy a görgő-tengelye ne lazulhasson ki, úgy, hogy a tengelyfejet az ujjával ellenőrzi és biztosítja, hogy a görgő teteje nem mozog fel vagy le.

DOCUMENTATION	
Model	
Complete Bath #	
Year of Manufacture	
Purchase Date	
Date of 1st Use	
User	

DATE	CONDITION	INSPECTOR

- Diese Aktivitäten sind grundsätzlich gefährlich und haben erhöhte Verletzungs-oder Todesrisiken, die nicht ausgeschlossen werden können.
- Diese Gebrauchsanweisung teilt Ihnen NICHT alles mit, was Sie wissen müssen.
- Dieses Produkt darf nur von Anwendern eingesetzt werden, die alle vorhandenen Risiken berücksichtigen und die Verantwortung für alle Gefahren/Schäden/Verletzungen, die aus der Benutzung dieses Ausrüstungsgegenstandes resultieren können, übernehmen.
- Jeder Anwender muss diese Gebrauchsanleitung verstehen und bei jeder Benutzung beachten.
- Sie müssen immer eine zusätzliche Absicherung haben - vertrauen Sie ein Leben niemals einer einzigen Sicherung an.
- Sie müssen immer einen Rettungsplan verfügbar haben und ihn umsetzen können. Träge Federung im Gurtzeug kann sehr schnell zum Tode führen!
- Keine Benutzung in der Nähe von elektrischen Gefahren, sich bewegenden Maschinen oder scharfen Kanten oder rauhen Oberflächen.
- Wir sind nicht verantwortlich für direkte, indirekte oder unbeabsichtigt auftretende Konsequenzen und Schäden, die aus der Benutzung unserer Produkte resultieren können.
- Bleiben Sie auf dem neuesten Stand! Besuchen Sie regelmässig unsere Webseite und lesen die neuesten Gebrauchsanweisungen.

Abb. 1

1a Herstellungsdatum: 10 001 A Jahr, Tag im Jahr, Code, 001 Seriennummer des Tages
1b Achse aus Edelstahl
1c Kugellager
1d Aluminiumöse
1e Aluminiumöse
1f Die Ausführungen SS1, S2L, S3 & S11 sind CE zertifiziert. Prüfstelle für die Überwachung der Produktion: SGS United Kingdom Ltd. (CE 0120), 202B Worle Parkway, Weston-super-Mare, BS22 6WA GB Prüfstelle für die CE-Baumusterprüfung: WUU, a.s., notified body No. 1019, Pikartska 1337/7, Ostrava-Radvanice, Tschechien

SS1-Shackle Swivel – Besondere Berücksichtigung

Bei der Installation der Ansatzschraube sicherstellen, dass sie komplett eingedreht ist. Der Kopf muss mit der Shackle-oberfläche bündig abschließen. Der Ansatzabschnitt muss durch das Loch auf der dem Kopf gegenüberliegenden Seite passen. Wenn die Schraube nicht ganz eingedreht ist, dann wird der Ansatz nur gegen das Loch stoßen, aber nicht hinein gehen, und so kann die volle Nutzlast nicht erreicht werden, was sehr gefährlich ist.

Bei der Verwendung des Nylon Sicherungsmutter, prüfen Sie, dass das Sperrelement am richtigen Platz ist. Sobald das Sperrelement das Gewinde greift, und Sie es nicht mehr mit den Fingern drehen können, sollten Sie einen Sechskantschlüssel verwenden, um es weitere drei oder vier Umdrehungen einzuschrauben. Wenn sich das Shackle Swivel nicht drehen lässt, benutzen Sie es nicht. Bitte bei jeder Anwendung immer eine neue Nylon Sicherungsmutter verwenden, weil deren Verschlußkraft nach dem ersten Gebrauch reduziert ist. Inspizieren Sie das Shackle Swivel vor und nach jedem Gebrauch, um sicherzustellen, dass es nicht beschädigt ist.

Zur permanenten Installation, verwenden Sie einen Epoxy Kleber mit der Sicherungsmutter. Sie können auch den Innensechskant der Schraube füllen, damit niemand in der Lage ist, einen Schraubenschlüssel zu verwenden. Ein Gewindedichtemittel wird für Nylon Sicherungsmuttern nicht empfohlen.

ANWENDUNG

Anwendungsbereich Nur die mit „OK" gekennzeichneten Anwendungen sind zulässig. Überprüfen Sie immer die korrekte und sichere Position aller Komponenten des Systems.
Die Ausrüstung muss sich unter Last frei ausrichten können, Knick- und Biegebelastungen sind gefährlich. Stellen Sie sicher, dass Sie redundante Systeme verwenden. Schlaffseil im System muss vermieden werden. Wenn der Swivel nicht überwacht werden kann oder nicht permanent unter Last steht, sollten geeignete Verbindungselemente, z. B. Schraubglieder oder textile Verbindungsmittel eingesetzt werden. Jeder Anwender muss in guter körperlicher Verfassung sein und über eine spezielle Ausbildung sowie ausreichend praktische Erfahrung verfügen.

Anschlagpunkte Anschlagpunkte müssen sich oberhalb des Anwenders befinden und den Anforderungen der national geltenden Normen und Richtlinien bzw. dem allgemein anerkannten Stand der Technik entsprechen, sie müssen jedoch immer eine Tragfähigkeit von mindestens 10 kN aufweisen. Ein ausreichender Sturzraum ohne Hindernisse muss für den Fall eines Sturzes sichergestellt sein (die Länge des Verbindungsmittels beeinflusst die Fallstrecke und damit den erforderlichen Sturzraum).

Gefahr durch Hebelwirkung Ausrüstungsgegenstände, die einer Hebelbelastung z.B. gegen einen Karabiner ausgesetzt werden können versagen, den Karabiner beschädigen oder unbeabsichtigt öffnen.

Kontrolle vor und nach der Benutzung Überprüfen Sie das komplette Produkt auf Risse, Deformationen, Korrosion, Abrieb, usw. Vergewissern Sie sich, dass sich der Wirbel normal dreht und die Achsschraube sich nicht gelockert hat.

Kontrolle während der Benutzung Überprüfen Sie die eingesetzte Ausrüstung während der Benutzung regelmäßig. Stellen Sie sicher, dass alle Verbindungselemente geschlossen und verriegelt sind und sich der Swivel frei drehen kann.

Verantwortung Eine spezielle Ausbildung vor der Benutzung ist zwingend erforderlich. Tätigkeiten in der Höhe sind gefährlich und es liegt in Ihrer Verantwortung die Risiken auf ein vertretbares Maß zu reduzieren, ein Restrisiko wird jedoch immer vorhanden sein! Jeder einzelne Anwender muss die Risiken kennen und verstehen und die Verantwortung bei der Benutzung dieses Produktes übernehmen. Kann dies nicht gewährleistet werden, darf diese Ausrüstung nicht eingesetzt werden.

Kompatibilität Stellen Sie die Kompatibilität mit allen anderen Systemelementen sicher. Ungeeignete Verbindungselemente können zu Deformation oder Versagen führen. Bei Einsatz mit Stahlseil muss drallfreies Stahlseil eingesetzt werden.

Lebensdauer Die Lebensdauer von Metallprodukten kann theoretisch unbegrenzt sein. Abhängig von den Einsatzbedingungen und der Intensität der Benutzung kann diese deutlich kürzer sein, im Extremfall nur einmalige Benutzung.

Umwelteinflüsse Feuchtigkeit, Eis, Salz, Sand, Schnee, Chemikalien und andere Faktoren können die Funktionsweise des Produktes einschränken und den Verschleiß erhöhen.

Sondern Sie das Produkt umgehend aus und vernichten Sie es
1. nach Sturzbelastung oder Überbelastung.
2. wenn es einer Überprüfung nicht standhält oder es Zweifel hinsichtlich der Sicherheit gibt.
3. nach Fehlbenutzung, Modifikation, Beschädigung, Kontakt mit aggressiven Chemikalien, usw.
4. nicht mehr frei und leicht dreht.

Kontaktieren Sie den Hersteller, wenn Sie Fragen oder Bedenken haben.

Wartung & Lagerung Bei Bedarf mit klarem Wasser reinigen und anschließend komplett trocknen lassen. Ein leichtes Schmiermittel kann eingesetzt werden. Bewahren Sie Ihre Ausrüstung an einem trockenen Ort auf und schützen Sie sie vor extremer Hitze- oder Kälteeinwirkung, vermeiden Sie den Kontakt mit Chemikalien.

Material Aluminium, eloxiert. Achse aus Edelstahl Stahlkugellager

Reparaturen / Modifikationen Sind nur durch den Hersteller oder durch vom Hersteller autorisierte Stellen zulässig.

Prüfung/Kontrolle Zusätzlich zu der Kontrolle durch den Anwender vor, während und nach der Benutzung, muss mindestens alle 12 Monate oder bei Bedarf (abhängig von der Art und Intensität der Benutzung) eine Prüfung durch eine sachkundige Person erfolgen. Nutzen Sie eine Kopie dieser Gebrauchsanleitung zur Dokumentation der Überprüfungen. Legen Sie dem Produkt eine Kopie des Prüfprotokolls bei.
Verwenden Sie neue Ausrüstung für jeden neuen Anwender, nur dadurch ist die Geschichte jedes Produktes nachvollziehbar.

(DU) NEDERLANDS

INTRODUCTIE

Bedankt voor het aanschaffen van dit Rock Exotica product. Wij maken verschillende swivels die uitstekend functioneren in verschillende toepassingsmogelijkheden.

Constructie: de boven- en onderkant zijn CNC gefreesd uit een zeer sterke solide aluminiumlegering. De as is van RVS en gesmeed uit een massieve staaf staal. De swivels zijn uitgerust met gesealde kogellagers.

Geschiedenis: Eind jaren '80 ontwierp Rock Exotica de eerste compacte en lichtgewicht swivels met kogellagers. Oorspronkelijk werden de swivels ontwikkeld voor eenvoudig gebruik zoals het voorkomen van torsie op touwen tijdens het hijsen. De productie van swivels steeg echter explosief met het ontdekken van de vele praktische toepassingen in diverse hijs en rigging situaties. Inmiddels hebben we meer kwaliteitsswivels gemaakt dan wie dan ook.

WAARSCHUWING! Alleen voor deskundig gebruik!

- Alle hoogte-gerelateerde activiteiten zijn inherent gevaarlijk en het risico op mogelijk dodelijke verwondingen valt nooit uit te sluiten.
- Deze instructies vertellen je NIET alles wat je moet weten om veilig met dit product te kunnen werken.
- Gebruik dit product niet tenzij je alle risico's begrijpt en verantwoordelijkheid wilt nemen voor alle schade, verwondingen of dodelijke ongelukken die het resultaat kunnen zijn van het al dan niet foutieve gebruik van dit product.
- Iedereen die dit product gebruikt dient hiervoor een degelijke en volledige instructie ontvangen te hebben, behoort voor ieder gebruik zichzelf hiervan te vergewissen én dient zichzelf volledig op de hoogte houden van eventuele nieuwe ontwikkelingen.
- Gebruik altijd een backup! Vertrouw nooit je leven toe aan een enkel apparaat.
- Zorg altijd voor een gedegen reddingsplan en de middelen om dit uit te voeren. Bewusteloos hangen in een gordel (suspension trauma) kan verassend snel leiden tot een dodelijke afloop.
- Gebruik deze apparatuur niet in de buurt van hoogspanning, machines met onafgeschermde bewegende delen, scherpe randen of in de buurt van ruwe oppervlakken.
- Wij zijn niet verantwoordelijk voor enige directe, indirecte of accidentele consequenties en/of schade die kan ontstaan gedurende het gebruik van onze producten.
- Blijf ten alle tijde geïnformeerd over onze producten en het gebruik ervan! Bezoek onze website regelmatig en lees de meest recente gebruiksaanwijzingen.

Fig. 1

1a Fabricagedatum: Jaar, dag van het jaar, code, Serienummer voor de dag
1b Corrosiebestendige stalen as
1c Kogellager
1d Uiteinde van aluminiumlegering
1e Uiteinde van aluminiumlegering
1f Swivel-modellen SS1, S2 L, S3 & S11 zijn CE-gecertificeerd: CE 0120 EN 354 De aangemelde instantie die de productie van dit PBM controleert en beheert: SGS United Kingdom Ltd. (CE 0120), 202B Worle Parkway, Weston-super-Mare, BS22 6WA VK. De aangemelde instantie die het EG-typeonderzoek heeft uitgevoerd: VVUU, a.s., aangemelde instantie nr. 1019, Pikartska 1337/7, Ostrava-Radvanice, Tsjechische Republiek.

SS1-Speciale opmerkingen bij de kettingwartel

Verzeker u er bij de installatie van de borstschroef van dat ze volledig ingebracht is. De kop moet gelijk zitten met het lichaam van de kettingwartel. De schouder moet door het gat gaan aan de tegenoverliggende kant van de kop. Als de schroef niet volledig ingebracht is, zal de schouder tegen het gat aandrukken, maar zal ze niet in de wartel gaan en de volledige sterkte bereiken. Dit is heel gevaarlijk.

Wanneer u de nylon sluitmoer gebruikt, controleer deze dan altijd om er zeker van te zijn dat het sluitgedeelte op zijn plaats zit. Zodra het sluitgedeelte contact begint te maken met de draad en u het niet meer kunt draaien met uw vingers, moet u een inbussleutel gebruiken om het met drie of vier draaien vast te schroeven. Als u het niet kunt draaien, gebruik de kettingwartel dan niet. Gebruik een nieuwe nylon sluitmoer bij elk gebruik omdat het sluitvermogen vermindert na het eerste gebruik. Inspecteer de kettingwartel voor en na elk gebruik om er zeker van te zijn dat hij niet beschadigd is.

Gebruik voor permanente installatie een epoxy bij de sluitmoer. U kunt ook het zeskantig gaatje van de schroef opvullen zodat er minder goed een sleutel gebruikt kan worden. Een schroefborgmiddel wordt niet aanbevolen voor nylon sluitmoeren.

GEBRUIK

Beoogd gebruik Alleen belasting zoals afgebeeld bij "OK" is toegestaan. Controleer altijd de juiste positionering van uw systeem en componenten. Swivels moeten vrij zijn om zich uit te kunnen lijnen met de last; iedere belemmering van de bewegingsruimte in het systeem is potentieel gevaarlijk. Zorg ervoor dat u redundante systemen gebruikt. Speling moet uit het systeem worden gehouden. Gebruik gesloten verbindingen (snelschakels enz.) of lussen (banden enz.) die niet kunnen breken indien de swivel niet zichtbaar is, of indien deze niet onder constante spanning is. Het product is bedoeld voor gebruik door in medisch opzicht gezonde, specifiek getrainde en competente gebruikers.

Ankerpunten Moeten aan de EN 795 norm voldoen. Sterkte moet voldoen aan de behoeften in de specifieke situatie (minstens 10 kN) en de gebruiker moet altijd onder het ankerpunt blijven. Er moet altijd voldoende vrije ruimte onder de gebruiker zijn zodat hij/zij bij een potentiële val niets raakt (de lengte van deze apparatuur kan de hoogte van een val beïnvloeden).

Gevaar hefboomwerking Dit apparaat of andere uitrusting kan als een hefboom werken op een verbinding (zoals een karabiner) en deze breken, waardoor de verbinding wordt geopend en het katrol eruit kan vallen. Zorg er te allen tijde voor dat dit niet gebeurt! Dit apparaat moet altijd onder spanning staan in uw systeem om verschuiving naar een verkeerde positie te voorkomen.

Voor en na gebruik inspecteren Controleer alle onderdelen op scheurtjes, vervorming, corrosie, slijtage enz. Controleer of de zijplaten normaal draaien en of de as niet los is gaan zitten. Controleer tevens of de katrolschijf soepel en zonder weerstand draait.

Inspectie tijdens het gebruik Controleer en inspecteer uw systeem regelmatig; verifieer of alle verbindingen en de positie van de componenten correct zijn, of verbindingen volledig vergrendeld zijn enz. Grondige en specifieke training is absoluut essentieel voor gebruik. Werken op hoogte brengt risico's met zich mee en het is aan u deze risico's zoveel mogelijk te verminderen - maar de risico's kunnen nooit volledig worden verwijderd. Er zijn vele wijzen van verkeerd gebruik van dit apparaat mogelijk, te veel om op te noemen of zelfs maar voor te stellen. U dient alle met het gebruik van dit apparaat gepaard gaande risico's en verantwoordelijkheden persoonlijk kennen en aanvaarden. Als u dit niet kunt of wilt doen, gebruik dit apparaat dan niet.

Omgevingsfactoren Vocht, ijs, zout, zand, sneeuw, chemicaliën en andere factoren kunnen goede werking voorkomen en kunnen slijtage sterk versnellen.

Compatibiliteit Controleer compatibiliteit met andere componenten van uw systeem. Incompatibele verbindingen kunnen loslaten, breuken enz. veroorzaken. Als een swivel met een kabel wordt gebruikt dient dit een antikantelkabel te zijn!

Levensduur Ongelimiteerd voor metalen producten, maar dit zal vaak minder zijn afhankelijk van de omstandigheden en frequentie van het gebruik; in sommige gevallen kan dit zelfs een eenmalig gebruik zijn.

Niet meer gebruiken, en vernietigen indien het:
1. Er een significante belasting is geweest.
2. Het apparaat de inspectie niet doorstaat of indien er twijfels zijn over de veiligheid.
3. Het apparaat verkeerd is gebruikt of is aangepast, beschadigd of blootgesteld aan schadelijke chemicaliën enz.
4. Niet soepel draait.

Raadpleeg de fabrikant als u twijfels of zorgen hebt.

Onderhoud en opslag Indien nodig, met zoet water schoonmaken en volledig laten drogen. Bewaren op een droge plaats, uit de buurt van hitte en kou, en blootstelling aan chemicaliën vermijden.

Hoofdmateriaal Aluminiumlegering, geanodiseerd. Corrosiebestendige stalen as. Stalen kogellager.

Reparaties of wijzigingen aan apparatuur Mogen uitsluitend worden gedaan door de fabrikant of diegenen die schriftelijk door de fabrikant zijn goedgekeurd.

Gedetailleerde inspectie Naast inspectie vóór, tijdens en na elk gebruik, moet elke 12 maanden of vaker, afhankelijk van de hoeveelheid en type gebruik, een gedetailleerde inspectie worden uitgevoerd door een deskundige inspecteur.

Blijf up to date! Bezoek regelmatig onze website en lees de meest recente gebruiksaanwijzing. Copyright 2010 Rock Exotica Equipment LLC.

(PL) POLSKI

WSTĘP

Dziękujemy za zakup produktu firmy Rock Exotica. Jesteśmy producentem różne go rodzaju krętlików, które idealnie sprawdzają się w różnorodnych zastosowaniach.

Budowa: górna oraz dolna część przyrządu wykonane zostały z bardzo wytrzymałego stopu aluminium przy wykorzystaniu frezarki czteroosiowej. Oś przyrządu została wykonana ze stali nierdzewnej po wygięciu twardego pręta. Krętliki wyposażone są w łożyska kulkowe.

Historia: pod koniec lat osiemdziesiątych firma Rock Exotica zaprojektowała pierwszy kompaktowy krętlik o niewielkiej masie wyposażony w z łożysko kulkowe. Na początku jego zakres jego zastosowania był niewielki (przyrząd służył np. do zapobiegania skręcaniu się liny holowniczej). Liczba sposobów zastosowania przyrządu oraz wielkość sprzedaży szybko jednak wzrosła, po czym stał on się niezbędnym przedmiotem do licznych zastosowań. Nasza firma wyprodukowała zdecydowanie więcej wysokiej jakości krętlików, niż jakikolwiek inny producent tego typu akcesoriów.

UWAGA! Sprzęt tylko dla zaawansowanych użytkowników!

- Czynności związane z użytkowaniem niniejszego sprzętu są ze swej natury niebezpieczne i ich wykonywanie wiąże się z poważnym i niemożliwym do całkowitego wyeliminowania zagrożeniem zdrowia lub życia
- Niniejsza instrukcja NIE zawiera wszystkich informacji, które powinien znać użytkownik.
- Każdy użytkownik musi zrozumieć i zaakceptować wszelkie ryzyko oraz odpowiedzialność związaną ze stosowaniem niniejszego sprzętu, które może prowadzić do uszczerbku na zdrowiu, obrażeń lub śmierci.
- Każdy użytkownik niniejszego sprzętu powinien otrzymać i zrozumieć instrukcję oraz mieć możliwość skorzystania z niej w każdym momencie.
- Zawsze należy korzystać z autoasekuracji – nigdy nie należy polegać na tylko jednym przyrządzie.
- Należy dysponować planem awaryjnym oraz środkami do jego wdrożenia. Bezwładne zwisanie w uprzęży może szybko doprowadzić do śmierci!
- Sprzętu nie należy używać w pobliżu zagrożeń związanych z prądem elektrycznym elementów ruchomych, ostrych krawędzi i powierzchni ścierających.
- Producent nie odpowiada za wszelkie bezpośrednie, pośrednie i przypadkowe zdarzenia oraz uszkodzenia wynikające z użytkowania jego produktów.
- Pozostań na bieżąco z najnowszymi informacjami! Prosimy o regularne odwiedzanie strony producenta i zapoznawanie się z najnowszymi instrukcjami dla użytkowników.

Rys. 1

1a Data produkcji: rok, dzień roku, kod, nr seryjny dla dnia,
1b Oś ze stali nierdzewnej
1c Łożysko kulkowe
1d Wykończenie ze stopu aluminium
1e Wykończenie ze stopu aluminium
1f Modele krętlików SS1, S2 L, S3 oraz S11 posiadają certyfikat CE: CE 0120 EN 354. Jednostka notyfikowana nadzorująca produkcję niniejszego Środka Ochrony Indywidualnej: SGS United Kingdom Ltd. (CE 0120), 202B Worle Parkway (Wielka Brytania). Jednostka notyfikowana, która przeprowadziła badanie typu WE: VVUU, a.s., jednostka notyfikowana nr 1019, Pikartska 1337/7, Ostrava-Radvanice, Republika Czeska.

Szczególne informacje o połączeniu obrotowym szekli SS1

Podczas instalacji śruby ramiennej musi być ona całkowicie wsunięta. Główka powinna być na równi z korpusem szekli. Część ramienna musi przejść przez otwór po przeciwnej stronie od główki. Jeśli śruba nie jest wsunięta do końca, ramię po prostu uderzy w otwór, ale nie wejdzie do urządzenia i nie osiągnie pełnej wytrzymałości, co jest bardzo niebezpieczne.

Podczas stosowania nakrętki nylonowej, zawsze sprawdzać, czy element blokujący znajduje się na swoim miejscu. Gdy element blokujący zaczyna stykać się z gwintem i nie można już go obrócić palcami, użyć klucza sześciokątnego i dokręcić o cztery obroty. Jeśli nie można go obrócić, nie używać połączenia obrotowego jarzma. Używać tylko nowej nakrętki nylonowej podczas każdego wykorzystywania ze względu na zmniejszenie możliwości blokowania po pierwszym użyciu. Przed i po każdym użyciu sprawdzać połączenie obrotowe szekli, aby upewnić się, że nie jest uszkodzone.

Do montażu na stałe używać substancji epoksydowych z nakrętką zabezpieczającą. Można również wypełnić łeb gniazdowy śruby w celu zmniejszenia możliwości używania klucza przez inne osoby. Środek blokujący gwinty nie jest zalecany do nakrętek nylonowych.

PRZEZNACZENIE

Przy zastosowaniu przyrządu opuszczalne są wyłącznie konfiguracje oznaczone na rysunkach symbolem "OK". Należy nieustannie upewniać się, czy system i jego komponenty znajdują się we właściwej pozycji. Krętlik powinien umożliwiać swobodny ruch, aby pracować poprawnie dostosować się do obciążenia. Wszelkie ograniczenia mogą powodować niebezpieczeństwo. Należy korzystać z systemu autoasekuracji. Należy wyeliminować występowanie luzów w układzie. na bieżąco wybierać luz. Jeśli krętlik nie jest w zasięgu wzroku lub nie znajduje się pod stałym obciążeniem, należy zastosować łączniki z zakręcaną złączką (np. maillony) lub pętle (taśmy, itp.), które bardzo trudno jest zniszczyć. Niniejszy sprzęt powinien być stosowany przez osoby sprawne fizycznie, odpowiednio przeszkolone i doświadczone.

Punkty kotwiczące Punkty kotwiczące muszą spełniać wymogi normy EN 795. Ich wytrzymałość musi być dostosowana do danej sytuacji (min. 10 kN), natomiast użytkownik musi cały czas znajdować się poniżej stanowiska. Przestrzeń pod użytkownikiem musi być wystarczająca, aby w razie upadku użytkownik nie uderzył w przeszkodę (długość niniejszego sprzętu może mieć wpływ na wysokość opadania).

Ryzyko dźwigni Niniejszy przyrząd lub inny przedmiot wchodzący w skład wyposażenia może spowodować podważenie łącznika (np. karabinek) i doprowadzić do jego złamania lub otwarcia, powodując tym samym wypadnięcie bloczka. Należy zachować szczególną ostrożność, aby nie dopuścić do takiej sytuacji.

Kontrola przed i po użytkowaniu Należy sprawdzić wszystkie części pod kątem obecności pęknięć, deformacji, korozji, zużycia, itp. Krętlik powinny obracać się normalnie, natomiast na śrubie osiowej nie powinny występować luzy.

Kontrola w trakcie użytkowania. Należy regularnie sprawdzać układ pod kątem prawidłowości połączeń, odpowiedniej konfiguracji ekwipunku, pełnego zablokowania łączników, itp. Przed zastosowaniem przyrządu niezbędne jest odbycie odpowiedniego szkolenia. Przebywanie na wysokościach niesie ze sobą niebezpieczeństwo, a w gestii użytkownika leży ograniczenie ryzyka w jak największym stopniu. Całkowita eliminacja ryzyka jest niemożliwa. Sposobów niewłaściwego wykorzystania przyrządu jest zbyt wiele, aby je wszystkie wymieniać. Użytkownik powinien być świadom wszelkiego ryzyka oraz odpowiedzialności związanej ze stosowaniem niniejszego sprzętu. Jeśli użytkownik nie jest w stanie tego zaakceptować, nie powinien korzystać z tego sprzętu.

Wpływ środowiska zewnętrznego Wilgoć, lód, sól, piasek, śnieg, środki chemiczne i inne czynniki mogą wpływać na nieprawidłowe działania sprzętu lub znacząco zwiększyć stopień jego zużycia.

Kompatybilność Należy sprawdzić kompatybilność przyrządu z innymi elementami układu. Brak kompatybilności może prowadzić do uszkodzenia sprzętu (np. jego połamania, rozłączenia, itp). W razie wykorzystania krętlika wraz z linką należy upewnić się, że linka ta posiada funkcję antyrotacyjną!

Okres trwałości Nieograniczony w przypadku produktów metalowych, jednakże w dużej mierze zależy od warunków i częstotliwości korzystania z przyrządu. W niektórych przypadkach może okazać się, że przyrząd będzie niesprawny po jednokrotnym użytku.

Wycofanie z użycia i utylizacja sprzętu powinny nastąpić, gdy:
1. Doszło do poważnego obciążenia sprzętu.
2. Nie przeszedł on przeglądu lub istnieją wątpliwości co do bezpieczeństwa jego użytkowania.
3. Został użyty niezgodnie z przeznaczeniem, zmodyfikowany, zniszczony, poddany działaniu szkodliwych środków chemicznych, itp.
4. Przyrząd nie obracaja się w sposób płynny.

W przypadku pytań lub wątpliwości należy skontaktować się z producentem.

Konserwacja i przechowywanie W razie potrzeby myć czystą wodą i pozostawić do całkowitego wysuszenia. Przechowywać w suchym miejscu, z dala od ekstremalnych temperatur i środków chemicznych.

Materiał główny Anodowany stop aluminium, oś ze stali odpornej na korozję, łożysko kulkowe ze stali.

Naprawa i modyfikacje Wszelkich napraw i modyfikacji sprzętu dokonywac może jedynie jego producent oraz podmioty upoważnione do tego przez producenta na piśmie.

Kontrola szczegółowa. Dodatkowo, poza każdorazową kontrolą mającą miejsce przed w trakcie i po użytkowaniu, sprzęt powinien zostać poddany szczegółowemu przeglądowi przeprowadzanemu przez kompetentnego inspektora raz na 12 miesięcy lub częściej, w zależności od częstotliwości i sposobu użytkowania sprzętu. Prosimy sporządzić kopię niniejszej instrukcji i przechowywać ją wraz ze sprzętem, a oryginał zachować jako stały protokół kontroli. Najlepszą praktyką jest, gdy dany użytkownik korzysta ze sprzętu od nowości, dzięki czemu mieć pewność, w jaki sposób był on użytkowany.

(NO) NORSK

INNLEDNING

Takk for at du har kjøpt et Rock Exotica-produkt. Vi lager et utvalg av svivler som utmerker seg på forskjellige områder.

Oppbygning: Øvre og nedre del er maskinert ut av en massiv aluminiumsblokk med høy styrke. Akslingen er i rustfritt stål, dreid fra en massiv stålstang. Svivlene er utstyrt med forseglede kulelagre.

Historie: Rock Exotica designet den første kompakte lettvektssvivelen med kulelager på slutten av 80-tallet. Den var opprinnelig ment for den noe beskjedne oppgaven å hindre heisetauet i å tvinne seg. Fra de beskjedne salgstallene i begynnelsen, gjorde de mange bruksområdene at omsetningen økte. Og de ble en nødvendighet i en rekke systemer og situasjoner. Vi har laget langt flere høykvalitetssvivler og i flere versjoner enn noen andre i verden.

ADVARSEL! Bare til ekspertbruk!

- Disse aktivitetene er i seg selv farlige og utgjør en betydelig risiko for skade eller død som ikke kan elimineres.
- Denne bruksanvisningen forteller deg IKKE alt du trenger å vite.
- Skal ikke brukes med mindre du kan, og vil, forstå og påta deg alle risikoer og ansvar for all skade/personskade/død som kan resultere fra bruk av dette utstyret eller aktivitetene du bruker det til.
- Enhver som bruker dette utstyret må bli gitt, og grundig forstå, bruksanvisningene og henvise til dem før hver bruk.
- Du må alltid ha en ekstra sikring. Stol aldri på en enkelt komponent.
- Du må ha en redningsplan og evne til å bruke den. Å henge bevisstløs i en sele kan raskt resultere i død!
- Må ikke brukes i nærheten av elektriske farer, bevegelig maskineri eller nær skarpe kanter eller rue overflater.
- Vi er ikke ansvarlig for noen direkte, indirekte eller utilsiktede konsekvenser eller skade som resulterer fra bruken av våre produkter.
- Hold deg oppdatert! Gå til nettstedet vårt regelmessig og les de siste brukerveiledningene.

Fig. 1

1a Fabrikasjonsdato: År, Dag i året, Kode, Dagens serienr.
1b Korrosjonsbestandig stålaksel
1c Kulelager
1d Endrefeste av aluminiumlegering
1e Endrefeste av aluminiumlegering
1f Svingleddmodeller SS1, S2 L, S3 og S11 er CE-sertifisert: CE 0120 EN 354 Kontrollorgan for fabrikasjon av dette personlige verneutstyret: SGS United Kingdom Ltd. (CE 0120), 202B Worle Parkway, Weston-super-Mare, BS22 6WA Storbritannia.Kontrollorgan som utførte EC-typeundersøkelse: VVUU, a.s., kontrollorgan nr. 1019, Pikartska 1337/7, Ostrava-Radvanice, Tsjekkia.

SS1 - Sjakkelsvivel spesielle hensyn

Påse at skulderskruen går hele veien inn ved montering. Hodet skal være på samme plan som sjakkelkroppen. Skulderdelen må passere gjennom hullet på motsatt side av hodet. Hvis skruen ikke er helt inn vil skulderen bare støte mot hullet men ikke gå inn i enheten og dermed oppnås ikke full styrke, noe som er veldig farlig.

Ved bruk av nylocmutter må man alltid inspisere for å være sikker på at låseelementet er på plass. Når låseelementet kommer i kontakt med gjengene og du ikke lenger kan skru den med fingrene må du bruke en sekskantnøkkel for å skru den inn tre til fire runder. Hvis du ikke kan dreie den må du ikke bruke sjakkelsvivelen. Bruk en ny nylocmutter hver gang fordi låseevnen blir redusert etter første gangs bruk. Inspiser sjakkelsvivel før og etter hver bruk for å passe på at den ikke er skadet.

Bruk epoksy med låsemutteren for permanent montering. Du kan også fylle hullet på skruen for å forhindre at noen andre bruker en nøkkel. Gjengelåsemiddel anbefales ikke for nylocmuttere.

BRUK

Tiltenkt bruk Bare lasting vist som "OK" er tillatt. Bekreft alltid riktig plassering av systemet og komponentene. Svivler må henge fritt for å innstille med lasten, enhver begrensende faktor er farlig. Vær sikker på at du bruker redundante systemer. Det må ikke være slakk i systemet. Hvis svivlen ikke er observerbar eller ikke er under konstant spenning, skal det brukes lukkede ringer (skrulenker osv.) eller bånd (slynger osv.) som ikke kan brekke. Dette produktet er beregnet til å brukes av helsemessig sikkkede, spesielt opplærte og erfarne brukere.

Ankere Må oppfylle EN 795-standarden. Styrken må oppfylle behovene til den spesielle situasjonen (minst 10 kN), og brukeren må alltid stå nedenfor ankeret. Klaringen under brukeren må alltid være nok til å unngå at man treffer noe i tilfelle et fall (lengden av dette utstyret kan påvirke høyden av et fall).

Knekkfare Dette utstyret eller annet utstyr kan kile seg mot et koplingsstykke (som f.eks. en karabiner) og knekke det slik at taljen faller ut.

Kontroll før og etter bruk Sjekk alle deler for sprekker, deformasjon, korrosjon, slitasje osv. Sjekk at svivelen roterer normalt og at akslingskruen ikke har løsnet.

Kontroll under bruk Kontroller og overvåk systemet regelmessig (bekreft riktige tilkoplinger, utstyrets stilling, at koplingene er helt låste osv.). Grundig og tilpasset opplæring er absolutt nødvendig før bruk. Det er farlig å være i høyden, og det er opp til deg å redusere risikoene så mye som mulig – men risikoene kan aldri bli eliminert. Det er mange gale måter å bruke dette utstyret på – altfor mange til å føre opp eller tenke seg. Du må personlig forstå og påta deg alle risikoer og ansvar ved bruk av dette utstyret. Hvis du ikke kan eller vil gjøre det, må du ikke bruke dette utstyret.

Miljøfaktorer Fuktighet, is, salt, sand, snø, kjemikalier og andre faktorer kan hindre riktig bruk eller kan i stor grad fremskynde slitasje.

Kompatibilitet Bekreft kompatibilitet med andre komponenter i systemet ditt. Koplinger som ikke er kompatible, kan forårsake løsriving, brudd osv. Hvis en svivel brukes med en wire, må det være en antirotasjonswire!

Levetid Ubegrenset for metallprodukter, men er ofte begrenset, avhengig av bruksforhold og hvor ofte utstyret brukes. Den kan til og med være én enkel bruk i noen tilfeller.

Skal tas ut av bruk og tilintetgjøres hvis utstyret:
1, er betydelig belastet
2, ikke godkjennes ved kontroll eller hvis det er tvil om sikkerheten
3, er brukt på feil måte, blir endret, skadet, utsatt for skadelige kjemikalier osv.
4, ikke roterer lett

Kontakt produsenten hvis du er i tvil eller har bekymringer.

Vedlikehold og oppbevaring Rengjør om nødvendig med rent vann, og la det så tørke helt. Skal oppbevares på et tørt sted vekk fra ekstrem varme og kulde, og unngå eksponering for kjemikalier.

Hovedmaterialer Aluminiumlegering, anodisert. Korrosjonsbestandig stålaksling. Stålkulelager.

Reparasjoner eller modifisering av utstyr Er bare tillatt for produsenten eller de som har skriftlig autorisasjon fra produsenten.

Grundig kontroll I tillegg til kontroll før, under og etter hver bruk må det foretas en grundig kontroll av en kompetent person minst hver 12. måned eller oftere avhengig av mengden og typen bruk.

Hold deg oppdatert! Gå til nettstedet vårt regelmessig og les de siste brukerveiledningene. Copyright 2010 Rock Exotica
Equipment LC

(HU) MAGYAR

BEVEZETÉS

Köszönjük, hogy megvásárolta ezt a Rock Exotica terméket. Számos forgórészt készítünk,melyek különböző felhasználások széles skálájában teljesítenek kiválóan.

Felépítés: Felül és alul négytengelyű CNC-vel megmunkált, magas szakítószilárdságú alumínium található. A tengely rozsdaálló acél, mely tömör rúdból van esztergálva. A forgórészeken tömített golyóscsapágyak találhatók.

Történet: A Rock Exotica az első kompakt, pehelysúlyú golyóscsapágyas forgórészt a 80-as évek végén tervezte. Eredetileg némileg szerény felhasználásra készült, például a felvonóvezetékek elfordulásának megakadályozására. A kezdeti szerény értékesítéseket követően hamar megtöbbszöröződtek felhasználási módszereik, és rengeteg rendszerben és helyzetben nélkülözhetetlenné váltak. Sokkal több minőségi forgórészt készítettünk több változatban, mint bárki más a világon.

FIGYELEM! Csak hozzáértők használhatják

- Ezek a tevékenységek jellegüknél fogva veszélyesek, és sérülések vagy halál jelentős kockázatával járnak, melyet nem lehet kiküszöbölni.
- A jelen utasításban NEM található meg minden szükséges tudnivaló.
- Kizárólag abban az esetben használja, ha képes és hajlandó megérteni és vállalni minden kockázatot és felelősséget minden olyan kár/sérülés/haláleset vonatkozásában, amely a jelen eszközök használatából vagy az azokkal végzett tevékenységekből ered.
- Minden, az eszközöket használó személynek minden egyes használatot megelőzően át kell adni a jelen utasítást, és neki azt alaposan meg kell értenie és alkalmaznia kell.
- Kötelező mindig tartalékkal is rendelkezni: soha nem szabad életet bízni egyetlen szerszámra.
- Rendelkezni kell mentési tervvel és a megvalósításához szükséges eszközökkel. A hevederben való mozdulatlan felfüggesztés hamar halált okozhat.
- Ne használja áramütés veszélyének, mozgó gépeknek, illetve éles széleknek és koptató hatású felületeknek a közelében.
- Nem vállalunk felelős